REDUÇÃO CONCÊNTRICA RANHURADA

A redução concêntrica ranhurada é indicada para aplicações de pressão moderada, como, por exemplo, as redes de combate a incêndio.

A redução concêntrica ranhurada permite a conexão de tubos de diferentes bitolas que possam estar presentes no sistema, garantindo total atendimento às necessidades e especificidades do projeto em questão.

***Para utilização exclusivamente em sistemas hidráulicos de água, com temperatura de 0 a 80°C.**

***Certificado UL e FM, de acordo com o código do produto.**

INFORMAÇÕES TÉCNICAS:

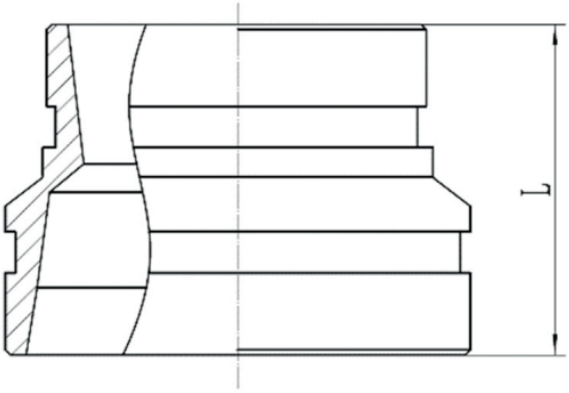

Código	Descrição	Dimensão nominal (mm)	Diâmetro Tubo		Dimensão
			POL	mm	L
27562/41230	Redução Concêntrica Ranhurada 1 1/4" x 1" (42 x 34 mm)	32 x 25	1 1/4" x 1"	42 x 34	64
29910/41231	Redução Concêntrica Ranhurada 1 1/2" x 1" (48 x 34 mm)	40 x 25	1 1/2" x 1"	48 x 34	64
27563/41232	Redução Concêntrica Ranhurada 1 1/2" x 1 1/4" (48 x 42 mm)	40 x 32	1 1/2" x 1 1/4"	48 x 42	64
28941/41885	Redução Concêntrica Ranhurada 2" x 1" (60 x 34 mm)	50 x 25	2" x 1"	60 x 34	64
27564/41233	Redução Concêntrica Ranhurada 2" x 1 1/4" (60 x 42 mm)	50 x 32	2" x 1 1/4"	60 x 42	64
27565/42311	Redução Concêntrica Ranhurada 2" x 1 1/2" (60 x 48 mm)	50 x 40	2" x 1 1/2"	60 x 48	64

V.BR.2.0.1

SEGURIMAX INDÚSTRIA, IMPORTADORA E EXPORTADORA LTDA
Rua Margarida Zimmermann, 222 - Bela Vista - CEP 89111-094 - Gaspar, SC Fone: (47) 3703-1888 - sac@segurimax.com.br - www.segurimax.com.br

28942/41234	Redução Concêntrica Ranhurada 2 1/2" x 1" (73 x 34 mm)	65 x25	2 1/2" x 1"	73 x 34	64
27570/41235	Redução Concêntrica Ranhurada 2 1/2" x 1 1/4" (73 x 42 mm)	65 x 32	2 1/2" x 1 1/4"	73 x 42	64
27569	Redução Concêntrica Ranhurada 2 1/2" x 1 1/2" (73 x 48 mm)	65 x 40	2 1/2" x 1 1/2"	73 x 48	64
27571	Redução Concêntrica Ranhurada 2 1/2" x 2" (73 x 60 mm)	65 x 20	2 1/2" x 2"	73 x 60	64
28943	Redução Concêntrica Ranhurada 2 1/2" x 1" (76 x 34 mm)	65 x 25	2 1/2" x 1"	76 x 34	64
27567/41236	Redução Concêntrica Ranhurada 2 1/2" x 1 1/4" (76 x 42mm)	65 x 32	2 1/2" x 1 1/4"	76 x 42	64
27566/41237	Redução Concêntrica Ranhurada 2 1/2" x 1 1/2" (76 x 48 mm)	65 x 40	2 1/2" x 1 1/2"	76 x 48	64
27568	Redução Concêntrica Ranhurada 2 1/2" x 2" (76 x 60 mm)	65 x 50	2 1/2" x 2"	76 x 60	64
27573/41238	Redução Concêntrica Ranhurada 3" x 1 1/4" (89 x 42 mm)	80 x 32	3" x 1 1/4"	89 x 42	64
27572/41239	Redução Concêntrica Ranhurada 3" x 1 1/2" (89 x 48 mm)	80 x 40	3" x 1 1/2"	89 x 48	64
27574	Redução Concêntrica Ranhurada 3" x 2" (89 x 60 mm)	80 x 50	3" x 2"	89 x 60	64
27575/41240	Redução Concêntrica Ranhurada 3" x 2 1/2" (89 x 73 mm)	80 x 65	3" x 2 1/2"	89 x 73	64
27576	Redução Concêntrica Ranhurada 3" x 2 1/2" (89 x 76 mm)	80 x 65	3" x 2 1/2"	89 x 76,1	64
27578	Redução Concêntrica Ranhurada 4" x 1 1/4" (114 x 42 mm)	80 x 65	4" x 1 1/4"	114 x 42	64
27577/42159	Redução Concêntrica Ranhurada 4" x 1 1/2" (114 x 48mm)	100 x 32	4" x 1 1/2"	114 x 48	76
27579/41241	Redução Concêntrica Ranhurada 4" x 2" (114 x 60 mm)	100 x 40	4" x 2"	114 x 60	76
27581	Redução Concêntrica Ranhurada 4" x 2 1/2" (114 x 73 mm)	100 x 65	4" x 2 1/2"	114 x 73	76
27580	Redução Concêntrica Ranhurada 4" x 2 1/2" (114 x 76 mm)	100 x 65	4" x 2 1/2"	114 x 76	76
27582	Redução Concêntrica Ranhurada 4" x 3" (114 x 89 mm)	100 x 80	4" x 3"	114 x 89	76

V.BR.2.0.1

36742	Redução Concêntrica Ranhurada 6" x 2" (165 x 60 mm)	150 x 50	6" x 2"	165 x 60	76
36743	Redução Concêntrica Ranhurada 6" x 2 1/2" (165 x 73 mm)	150 x 65	6" x 2 1/2"	165 x 73	85
27588	Redução Concêntrica Ranhurada 6" x 2 1/2" (165 x 76 mm)	150 x 65	6" x 2 1/2"	165 x 76	85
29915	Redução Concêntrica Ranhurada 6" x 3" (165 x 89 mm)	150 x 80	6" x 3"	165 x 89	85
29916	Redução Concêntrica Ranhurada 6" x 4" (165 x 114 mm)	150 x 100	6" x 4"	165 x 114	85
27587	Redução Concêntrica Ranhurada 6" x 2" (168 x 60 mm)	150 x 50	6" x 2"	168 x 60	85
29917	Redução Concêntrica Ranhurada 6" x 2 1/2" (168 x 73 mm)	150 x 65	6" x 2 1/2"	168 x 73	85
29918	Redução Concêntrica Ranhurada 6" x 2 1/2" (168 x 76 mm)	150 x 65	6" x 2 1/2"	168 x 76	85
27589	Redução Concêntrica Ranhurada 6" x 3 " (168 x 76 mm)	150 x 80	6" x 3 "	168 x 76	85
27590	Redução Concêntrica Ranhurada 6" x 4 " (168 x 114 mm)	150 x 100	6" x 4 "	168 x 114	85
36744	Redução Concêntrica Ranhurada 8" x 2 1/2" (219 x 73 mm)	200 x 65	8" x 2 1/2"	219 x 73	85
36745	Redução Concêntrica Ranhurada 8" x 2 1/2" (219 x 76 mm)	200 x 65	8" x 2 1/2"	219 x 76	85
35222	Redução Concêntrica Ranhurada 8" x 3" (219 x 89 mm)	200 x 80	8" x 3"	219 x 89	85
27743	Redução Concêntrica Ranhurada 8" x 4" (219 x 114 mm)	200 x 100	8" x 4"	219 x 114	85
29919	Redução Concêntrica Ranhurada 8" x 6" (219 x 165 mm)	200 x 150	8" x 6"	219 x 165	85
28944	Redução Concêntrica Ranhurada 8" x 6" (219 x 168 mm)	200 x 150	8" x 6"	219 x 168	85
35079	Redução Concêntrica Ranhurada 10" x 4" (273 x 114 mm)	250 x 100	10" x 4"	273 x 114	90
28945	Redução Concêntrica Ranhurada 10" x 6" (273 x 168 mm)	250 x 150	10" x 6"	273 x 168	90
29920	Redução Concêntrica Ranhurada 10 " x 8 " (273 x 219 mm)	250 x 200	10 " x 8 "	273 x 219	90

V.BR.2.0.1